Aspa
ZGRZEWANIE

KATALOG

elektrod do zgrzewania oporowego

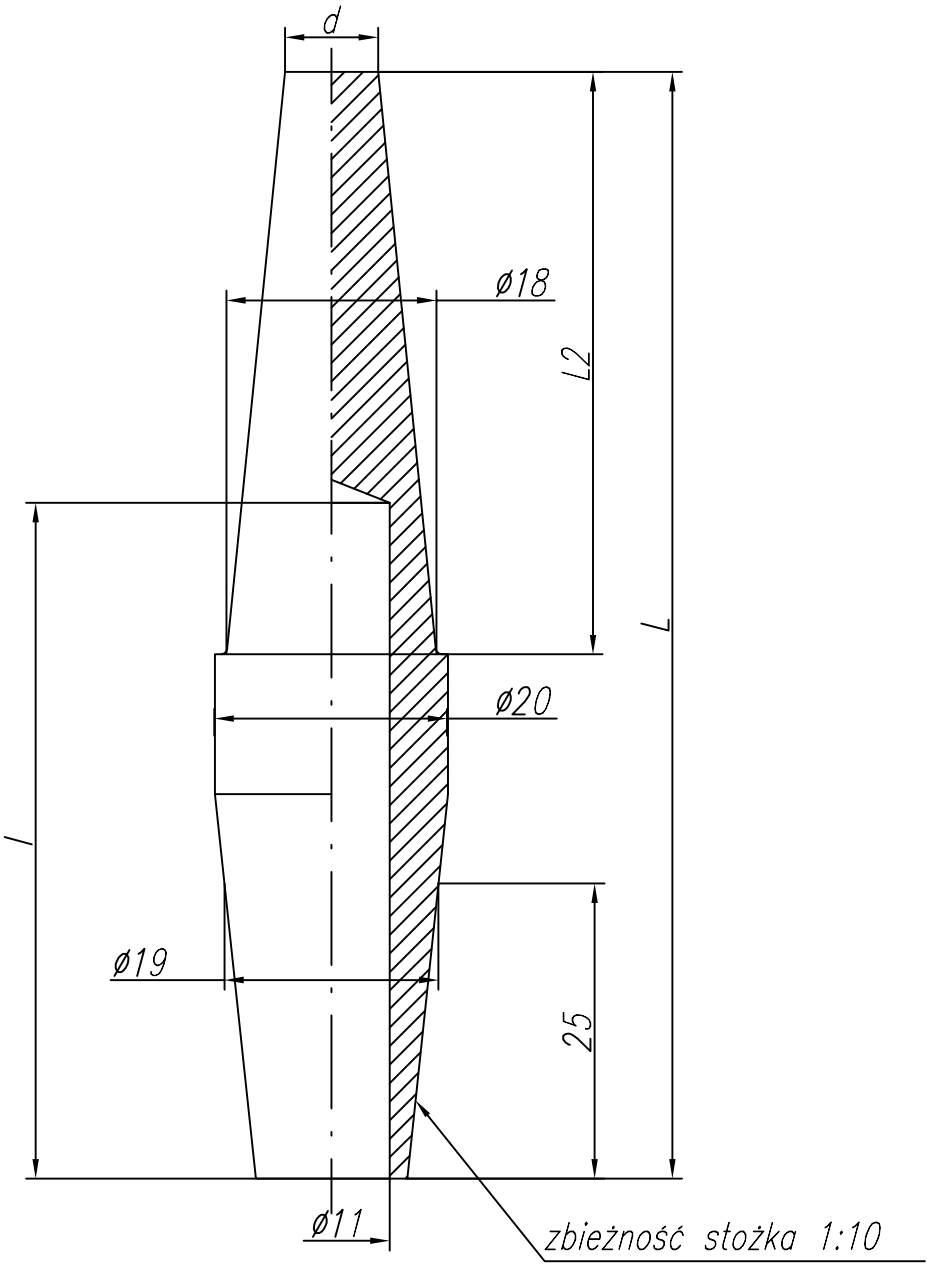

Lp	L	L2	d	l		Cecha	Nr rysunku
1	95	50	ø8	60		A-13-0	2-9-1623-19-0
2	95	50	ø9	60		A-13-1	2-9-1623-19-1
3	95	50	ø7	60		A-13-2	2-9-1623-19-2
4	95	50	ø18	60		A-13-3	2-9-1623-19-3