Aspa
ZGRZEWANIE

KATALOG
elektrod do zgrzewania oporowego

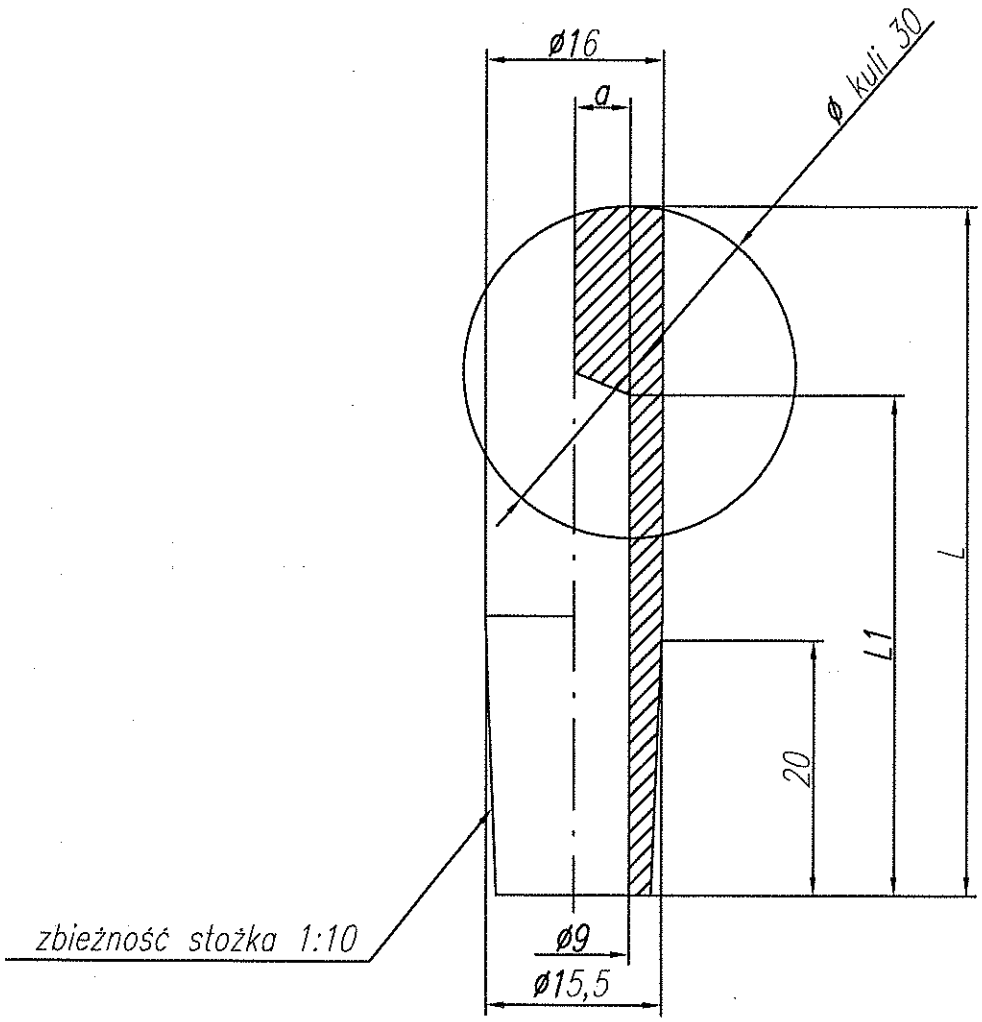

Lp	L	a	L1		Cecha	Nr rysunku
1	65	5	49		A-34-0	2-9-1622-60-0