Aspa
ZGRZEWANIE

KATALOG
elektrod do zgrzewania oporowego

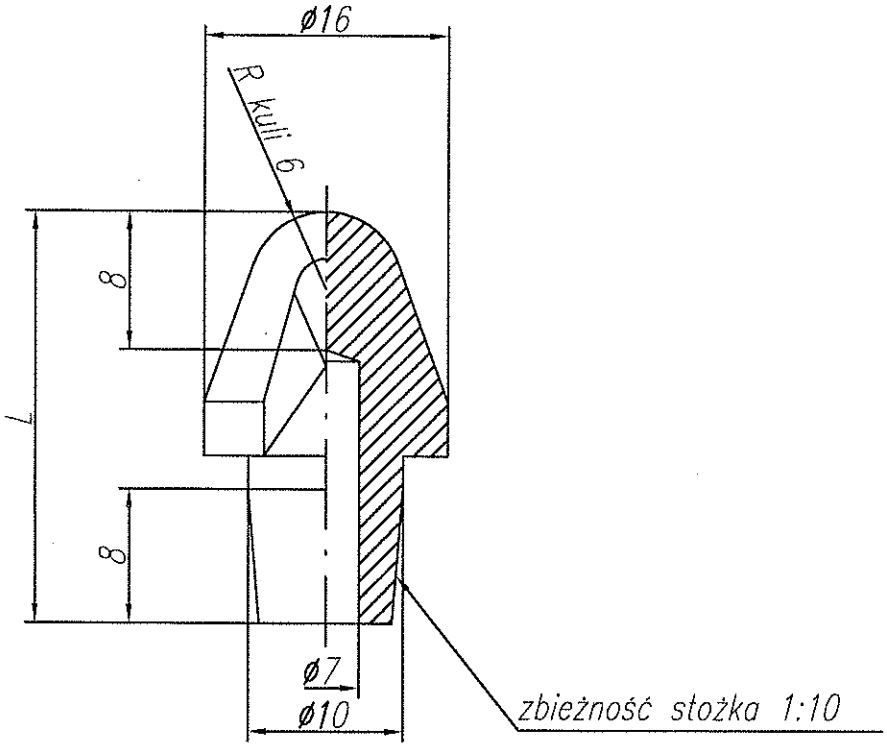

Lp	L		Cecha	Nr rysunku
1	25		C-10-0	2-9-1622-19-0