Aspa
ZGRZEWANIE

KATALOG
elektrod do zgrzewania oporowego

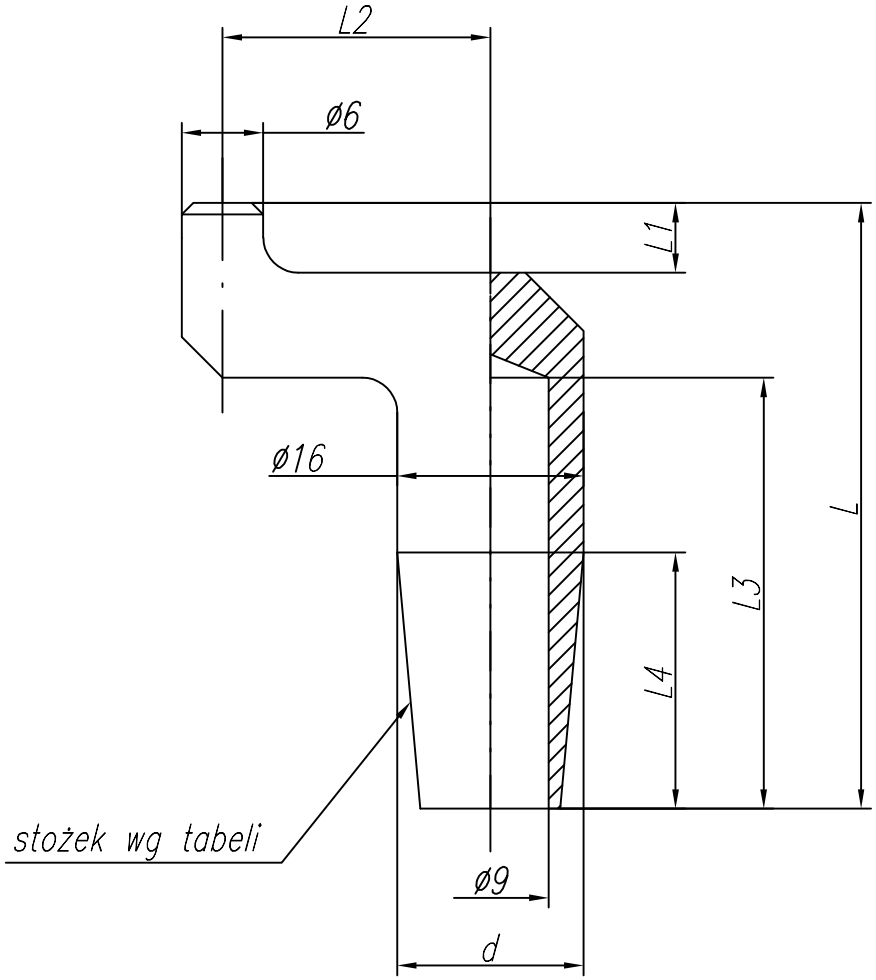

Lp	L	L4	L1	L2	d	L3	Stożek	Cecha	Nr rysunku
1	55	25	7	25	ø16	40	Morse'a Nr2	F-01-0	2-9-2902-02-0
2*	65	32	7	25	ø15,5	50	1:10	F-01-1	2-9-2902-02-1
3	55	23	7	25	ø15,5	40	1:10	F-01-2	2-9-2902-02-2