Aspa
ZGRZEWANIE

KATALOG
elektrod do zgrzewania oporowego

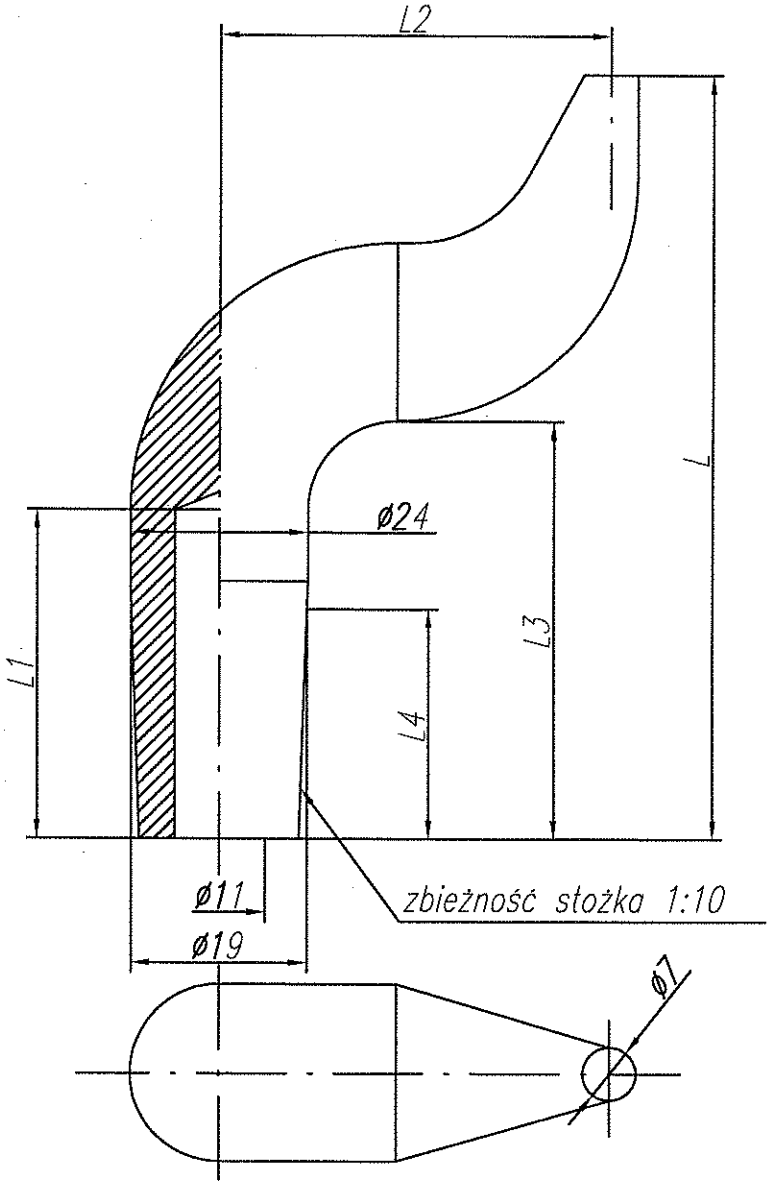

Lp	L	L4	L1	L2	L3		Cecha	Nr rysunku
1	70	30	32	45	40		F-07-0	2-9-2902-15-0
2	105	30	32	45	40		F-07-1	2-9-2902-15-1