Aspa
ZGRZEWANIE

KATALOG

elektrod do zgrzewania oporowego

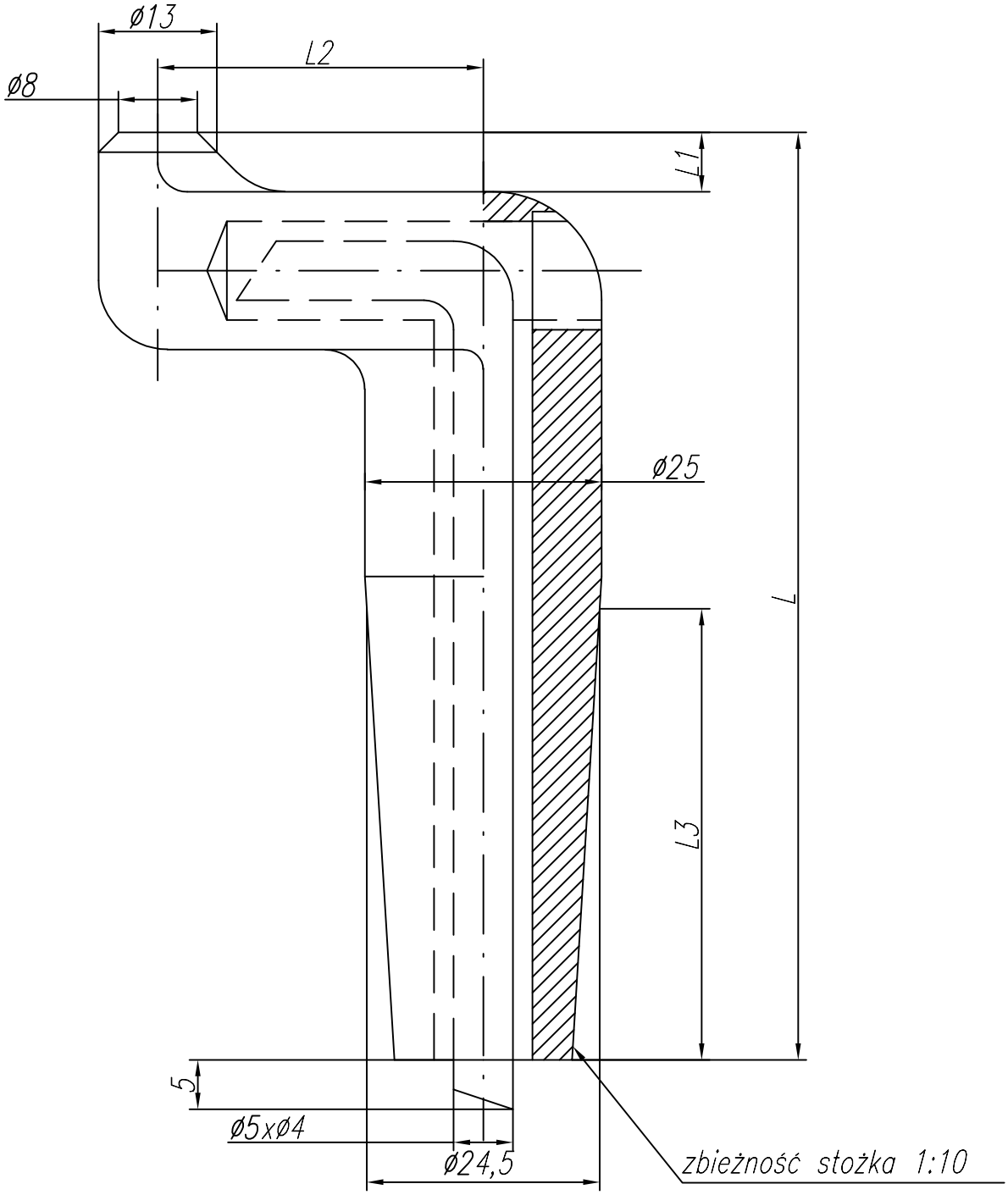

Lp	L	L3	L1	L2		Cecha	Nr rysunku
1*	100	50	5	35		F-17-0	2-7-1197-15-0